# TVD-CB6

**Coupole de fixation (135 mm) pour caméra turret TruVision S6 motorisée. A utiliser avec TVD-SNB, TVD-PPB, TVD-CBW.**

## Présentation

La coupole de fixation TVD-CB6 peut être utilisée sur les supports TVD-SNB, TVD-PPB et TVD-CBW



## Détails

- Compatible avec les supports de caméra TVD-SNB, TVD-PPB, TVD-CBW.
- À utiliser avec les caméras à tourelle motorisée S6 TVT-5608, TVT-5609, TVT-5610, TVT-5611

# TVD-CB6

## Coupole de fixation (135 mm) pour caméra turret TruVision S6 motorisée. A utiliser avec TVD-SNB, TVD-PPB, TVD-CBW.

## Spécifications techniques

### General

| | |
|---|---|
| Bracket type | Kamera |
| Support type | TruVision mini kupler |
| Bracket mounting part | Glocke |
| Mount type | Vægmontering |

### Physical

| | |
|---|---|
| Physical dimensions | Ø 136 mm |
| Net weight | Ø 5.35 in. |
| Colour | Grå (Pantone 428c) |
| Material | Aluminium |

### Environmental

| | |
|---|---|
| Environment | Indendør, Udendørs |

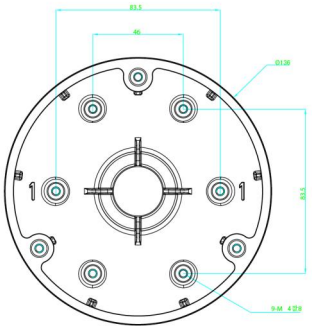

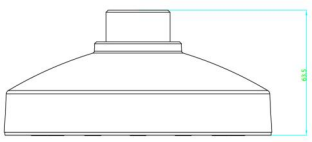

En tant que société d'innovation, Kidde Global Solutions se réserve le droit de modifier les spécifications des produits sans préavis. Pour les dernières spécifications du produit, visitez le site web fr.firesecurityproducts.com ou contactez votre représentant commercial.

Last updated on 12 November 2026 - 18:57