DC102

Czujka magnetyczna z zaciskami śrubowymi, przykręcana, osłona zacisków, NC, szczelina 18mm, B

Łatwa instalacja

Seria czujek magnetycznych DC102 została zaprojektowana w celu wykorzystania w małych oraz komercyjnych aplikacjach. Zaciski śrubowe czujki zapewniają wysokiej jakości połączenie, co umożliwia szybką oraz prostą instalację.

Bogata oferta czujek magnetycznych

Oferta czujek obejmuje urządzenia z dużą szczeliną, typu SPDT oraz spolaryzowane w celu zapewnienia większej ochrony, co czyni je jednymi z najbardziej popularnych na rynku.

Trwałośc i niezawodność

DC102 to wysokiej jakości czujka magnetyczna, która umożliwia szybką instalację oraz zapewnia trwałośc. Została tak zaprojektowana, aby umożliwić niezawodną pracę przez 10000000 cykli, co gwarantuje jej dużą żywotnośc. Każde połączenie styku kontaktronowego jest ręcznie lutowane, zaś każda czujka testowana jest przed opuszczeniem fabryki.

Wysokiej jakości komponenty oraz materiały

Elementy styku kontaktronowego pokryte są rodem lub rutenem oraz hermetycznie zamknięte w suchym azocie, co zapewnia pracę w środowisku pozbawionym wilgoci oraz zabezpiecza elementy styku przed korozją.



Szczegóły

- Idealna dla małych oraz komercyjnych aplikacji
- Wygodny montaż powierzchniowy
- Opcjonalna wersja spolaryzowana

DC102

Czujka magnetyczna z zaciskami śrubowymi, przykręcana, osłona zacisków, NC, szczelina 18mm, B

Specyfikacja techniczna

General

Application type	Overflademontering
Contact type	NC

Wired/wireless

Wired-wireless	Kablede

Physical

Colour	Hvid

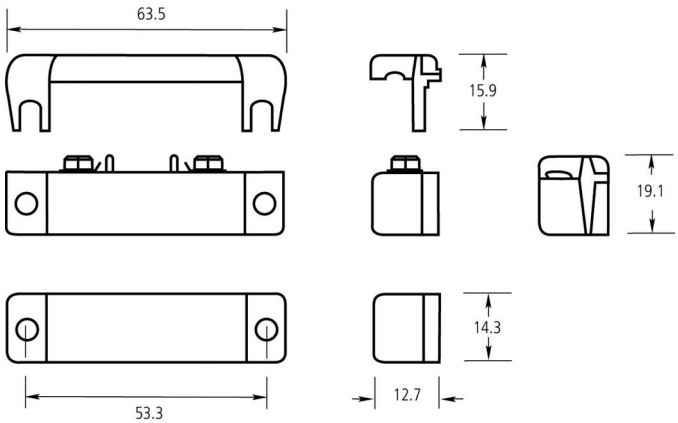

Będąc firmą innowacyjną, Kidde Global Solutions zastrzega sobie prawo do zmian w specyfikacji wyrobów bez uprzedzenia. W celu uzyskania najnowszych specyfikacji prosimy o wizytę na stronach pl/firesecurityproducts.com lub kontakt z przedstawicielem handlowym.

Last updated on 12 November 2026 - 18:57