DC123

Magnetkontakt Aufbau, weiß m. Schraubanschluß u. Wechsler

DC123 Aufbaukontakt mit Schraubklemmen

Aufbaumagnetkontakt für den Einsatz im privaten und gewerblichen Bereich mit Wechselkontakt und Schraubanschlüssen



Einzelheiten

- Aufbaumagnetkontakt mit Schraubanschlüssen
- Farbe weiss
- arbeitet als Wechselkontakt
- Schaltabstand 18 mm

DC123

Magnetkontakt Aufbau, weiß m. Schraubanschluß u. Wechsler

Technische Spezifikationen

General

Application type	Surface mount
Contact type	CO

Wired/wireless

Wired-wireless	Wired

Physical

Colour	White

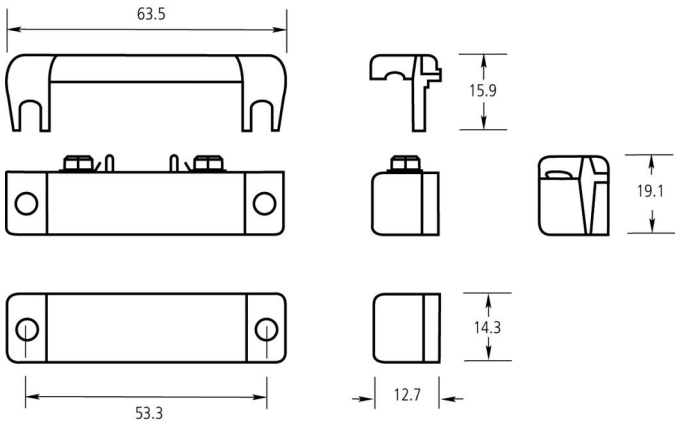

Als innovatives Unternehmen behält sich Kidde Global Solutions das Recht vor, Produktspezifikationen ohne Ankündigungen zu ändern. Für die aktuellsten Produktspezifikationen, besuchen Sie bitte de.firesecurityproducts.com online oder kontaktieren Sie bitte unsere Vertriebsmitarbeiter.