TVD-SNB-BB

Caja de conexiones trasera TruVision TVD-SNB.

Visión general

La caja de conexiones TruVision TVD-SNB-BB puede ser usada junto con otros soportes de montaje en pared TruVision TVD-SNB o TVD-M2-WM

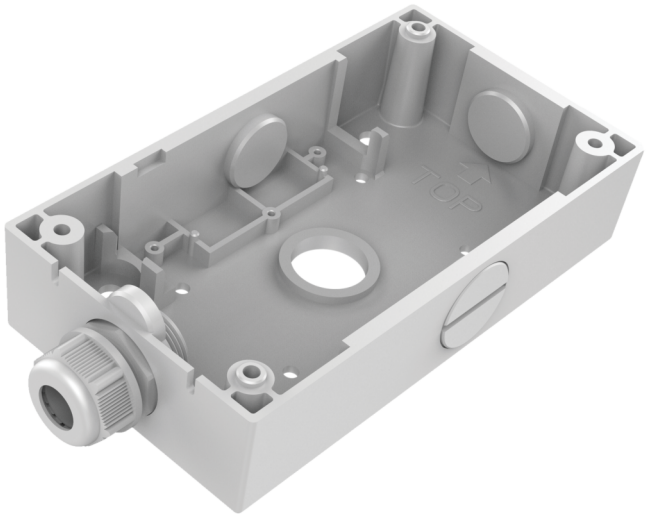

Detalles

- Adecuada para soportes de pared TruVision
- Caja conexiónes TruVision
- Aleación de aluminio

TVD-SNB-BB

Caja de conexiones trasera TruVision TVD-SNB.

Especificaciones técnicas

General

Bracket type	Camera
Support type	TruVision mini domes
Bracket mounting part	Mount connection box
Mount type	Surface mount

Physical

Colour	Grey (Pantone 428c)
Material	Aluminium

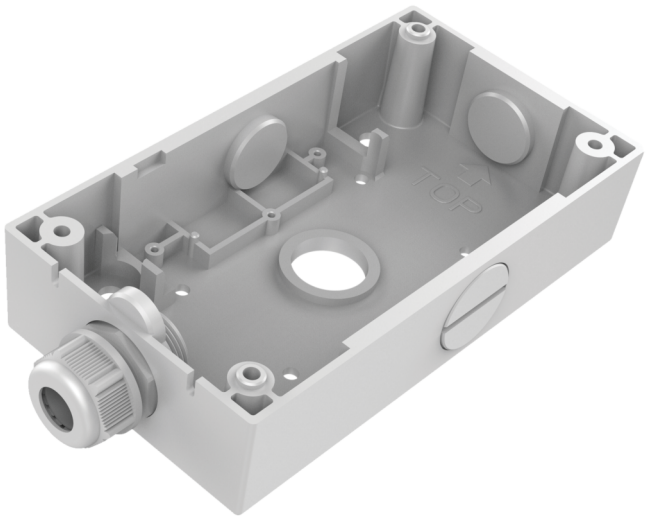

Como empresa innovadora, Kidde Global Solutions se reserva el derecho de modificar las especificaciones de los productos sin previo aviso. Para conocer las últimas especificaciones de los productos, visite la Web de es.firesecurityproducts.com o póngase en contacto con su comercial.

Last updated on 12 November 2026 - 18:57