TVD-VFM3

Accesorio TruVision montaje Empotrado para Domos Vari focales Motorizados (para S6 sin arnés de cables)

Descripción general

El soporte de montaje empotrado TruVision TVD-VFM3 puede utilizarse para instalar las cámaras IP de la serie 6 TVD-5604H / TVD-5605H / TVD-5606H directamente en el techo sin dejar espacio entre la cámara y la superficie del techo.

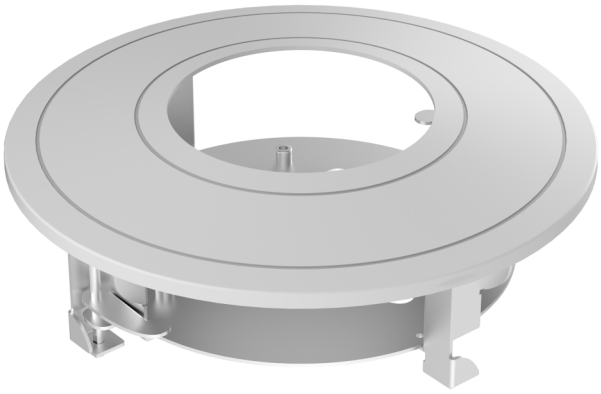

Detalles

- Acero y plástico con tratamiento de pulverización en la superficie
- Construcción de metal con un anillo magnético
- Sólo debe usarse en una superficie plana

TVD-VFM3

Accesorio TruVision montaje Empotrado para Domos Vari focales Motorizados (para S6 sin arnés de cables)

Especificaciones técnicas

General

Bracket type	Camera
Support type	TruVision mini domes
Bracket mounting part	Mounting bracket
Mount type	Flush mount
Cable management	Yes

Physical

Physical dimensions	Ø 225 × 75.9 mm
Net weight	609 g
Colour	Grey (Pantone 428c)
Material	Steel

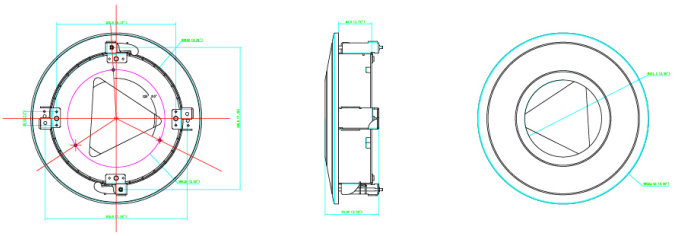

Como empresa innovadora, Kidde Global Solutions se reserva el derecho de modificar las especificaciones de los productos sin previo aviso. Para conocer las últimas especificaciones de los productos, visite la Web de es.firesecurityproducts.com o póngase en contacto con su comercial.

Last updated on 12 November 2026 - 18:57