S30-1SLC/A-20

Gigabit Base 1000-BX20-U - TX: 1310nm RX: 1490nm 20km (0°/+50°C)



S30-1SLC/A-20

Gigabit Base 1000-BX20-U - TX: 1310nm RX: 1490nm 20km (0°/+50°C)

Spécifications techniques

General

Category	SFP
Port type	Single Mode
No. of fibers	1
Port speed	Gigabit
Wavelength	1310 nm, 1490 nm

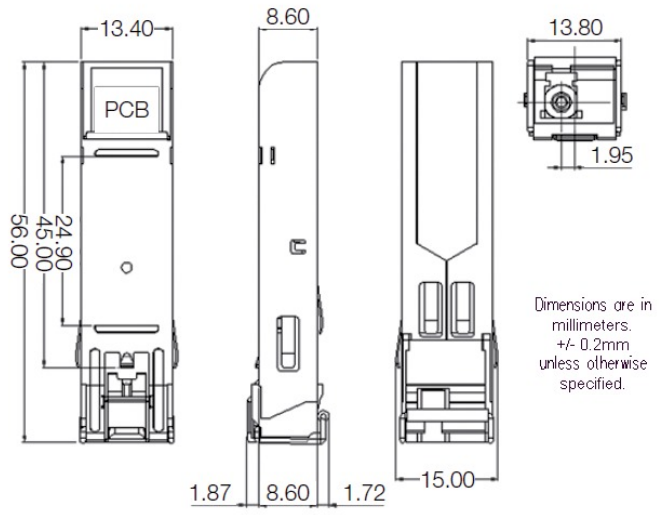

En tant que société d'innovation, Kidde Global Solutions se réserve le droit de modifier les spécifications des produits sans préavis. Pour les dernières spécifications du produit, visitez le site web fr.firesecurityproducts.com ou contactez votre représentant commercial.

Last updated on 12 November 2026 - 20:20