TVD-CB3B-W

Pierścień montażowy TruVision do kamer stałoogniskowych kopułowych serii M, biały

Opis

Dzięki pierścieniowi mocującemu TVD-CB3B-W, białe kamery kopułkowe z obiektywami stałoogniskowymi z serii M można instalować na uchwytach ściennych/wiszących TVD-SNB-W, TVD-CBW-W i TVD-PPB-W.



Szczegóły

- Kompatybilny z białymi kopułkowymi kamerami IP serii M ze obiektywem stałoogniskowym
- Kompatybilny z uchwytami ściennymi/wiszącymi TVD-SNB-W, TVD-CBW-W i TVD-PPB-W
- Zaprojektowany z myślą o wygodnym okablowaniu

TVD-CB3B-W

Pierścień montażowy TruVision do kamer stałoogniskowych kopułowych serii M, biały

Specyfikacja techniczna

General

Bracket type	Kamera
Support type	TruVision Mini Kuppeln
Bracket mounting part	Glocke
Mount type	Hängende Montage

Physical

Physical dimensions	Ø 140 x 66.6 mm
Net weight	220 g
Colour	Weiß
Material	Aluminium

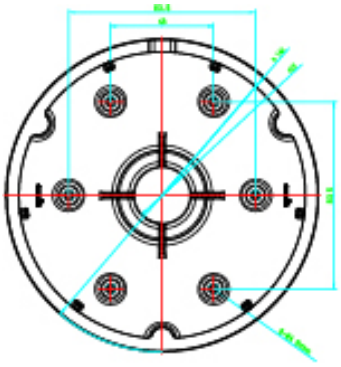

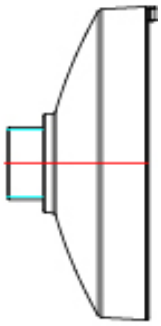

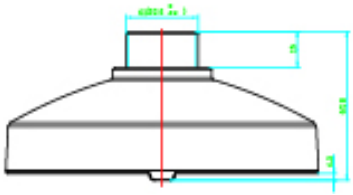

Będąc firmą innowacyjną, Kidde Global Solutions zastrzega sobie prawo do zmian w specyfikacji wyrobów bez uprzedzenia. W celu uzyskania najnowszych specyfikacji prosimy o wizytę na stronach pl/firesecurityproducts.com lub kontakt z przedstawicielem handlowym.

Last updated on 12 November 2026 - 18:57