TVP-FM-01

Support de montage encastré TruVision pour caméra PTZ TVGP-M01-0402-PTZ-G

Présentation

Le support de montage encastré TruVision TVP-FM-01 peut être utilisé en combinaison avec la caméra IP PTZ TVGP-M01-0402-PTZ-G.

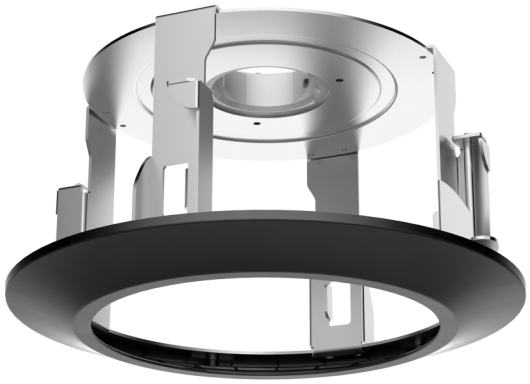

Détails

- Acier et plastique avec traitement de surface par pulvérisation
- Montage encastré au plafond

TVP-FM-01

Support de montage encastré TruVision pour caméra PTZ TVGP-M01-0402-PTZ-G

Spécifications techniques

General

Bracket type	Kamera
Support type	PTZ-Kamera
Bracket mounting part	Montagehalterung
Mount type	Versenkte Montage

Physical

Physical dimensions	Ø 233.1 × 138 mm Ø 9.18 × 5.43 in.
Net weight	850 g 1.87 lb.
Colour	Schwarz

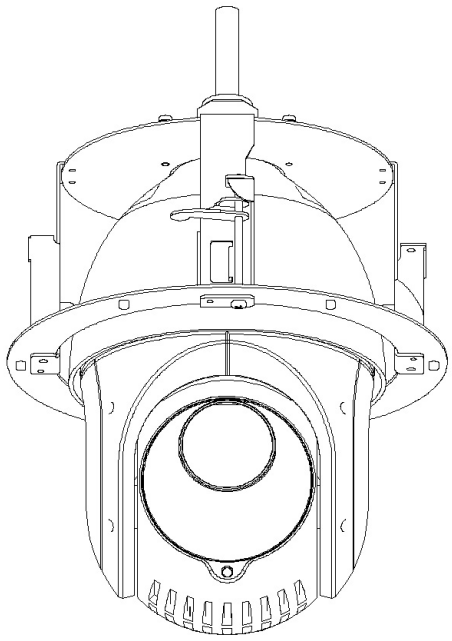

En tant que société d'innovation, Kidde Global Solutions se réserve le droit de modifier les spécifications des produits sans préavis. Pour les dernières spécifications du produit, visitez le site web fr.firesecurityproducts.com ou contactez votre représentant commercial.

Last updated on 12 November 2026 - 18:57