TVD-CB3A-W

Pierścień montażowy 3-calowy TruVision do zmiennoogniskowych kamer turret serii M z wiązką przewodów, biały

Opis

Pierścień montażowy TVD-CB3A-W kompatybilny z kamerami turret serii M IP TVGP-M01-0402-TUR-W. Można zainstalować na uchwytach ściennych/wiszących TVD-SNB-W, TVD-CBW-W i TVD-PPB-W .



Szczegóły

- Kompatybilny z kamerą zmiennoogniskową turret IP TVGP-M01-0402-TUR-W serii M - biały
- Kompatybilny z uchwytami ściennymi/wiszącymi TVD-SNB-W, TVD-CBW-W i TVD-PPB-W
- Zaprojektowany z myślą o łatwym okablowaniu

TVD-CB3A-W

Pierścień montażowy 3-calowy TruVision do zmiennoogniskowych kamer turret serii M z wiązką przewodów, biały

Specyfikacja techniczna

General

Bracket type	Kamera
Support type	TruVision Mini Kuppeln
Bracket mounting part	Glocke
Mount type	Hängende Montage

Physical

Physical dimensions	Ø 140 x 66.6 mm
Net weight	220 g
Colour	Weiß
Material	Aluminium

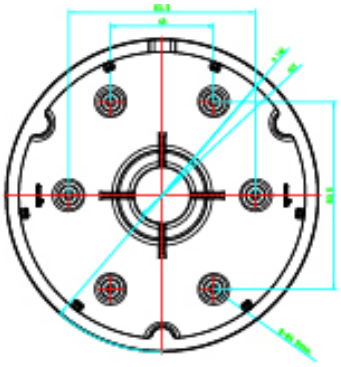

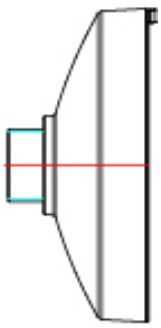

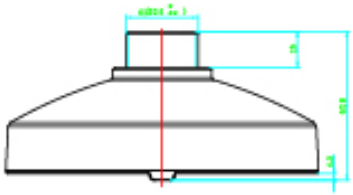

Będąc firmą innowacyjną, Kidde Global Solutions zastrzega sobie prawo do zmian w specyfikacji wyrobów bez uprzedzenia. W celu uzyskania najnowszych specyfikacji prosimy o wizytę na stronach pl/firesecurityproducts.com lub kontakt z przedstawicielem handlowym.

Last updated on 12 November 2026 - 18:57