TVP-FM-01

Uchwyt TruVision do montażu sufitowego do kamery PTZ TVGP-M01-0402-PTZ-G

Opis

Uchwyt do montażu w suficie podwieszanym TruVision TVP-FM-01 może być używany w połączeniu z kamerą IP PTZ TVGP-M01-0402-PTZ-G.

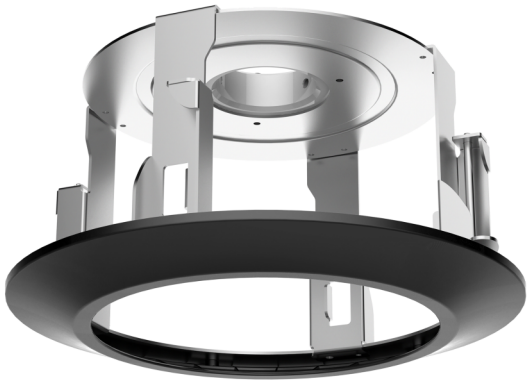

Szczegóły

- Stal i plastik malowane natryskowo
- Uchwyt sufitowy

TVP-FM-01

Uchwyt TruVision do montażu sufitowego do kamery PTZ TVGP-M01-0402-PTZ-G

Specyfikacja techniczna

General

Bracket type	Kamera
Support type	PTZ-Kamera
Bracket mounting part	Montagehalterung
Mount type	Versenkte Montage

Physical

Physical dimensions	Ø 233.1 × 138 mm Ø 9.18 × 5.43 in.
Net weight	850 g 1.87 lb.
Colour	Schwarz

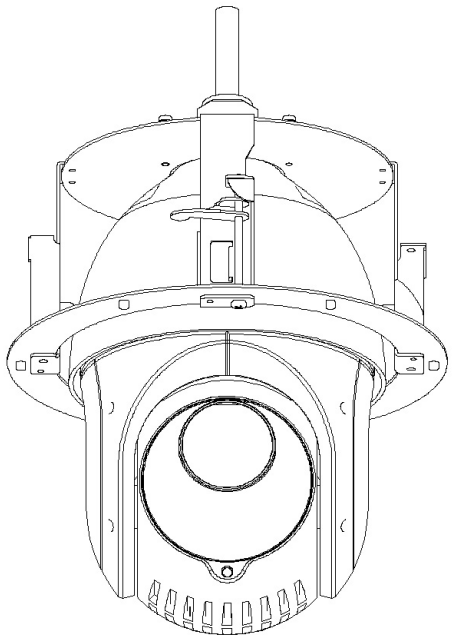

Będąc firmą innowacyjną, Kidde Global Solutions zastrzega sobie prawo do zmian w specyfikacji wyrobów bez uprzedzenia. W celu uzyskania najnowszych specyfikacji prosimy o wizytę na stronach pl/firesecurityproducts.com lub kontakt z przedstawicielem handlowym.

Last updated on 12 November 2026 - 18:57