DC108

Contacto Magnético Extra Fluxo Montagem Solo- GAP: 7.5cm, 2m cabo aramado

Contato magnético para porta basculante

O contacto magnético para portas basculantes da série DC108 destina-se a ser utilizado em ambientes exigentes de instalações comerciais e industriais. As unidades de montagem no chão são construídas com uma caixa de alumínio fundido resistente e de perfil baixo. O conjunto do interruptor reed está totalmente envolto num material de encapsulamento exclusivo de poliuretano, para evitar danos causados pela humidade.

Fácil instalação

Uma ampla distância de abertura de até 7,5 cm facilita a instalação e ajuda a evitar falsos alarmes causados pelo movimento da porta ou por portas danificadas ou mal encaixadas.



Detalhes

- Design miniatura e de perfil baixo
- Cabo blindado em aço inoxidável para maior segurança e fiabilidade
- Ampla abertura de passagem para portas basculantes
- O tamanho reduzido diminui o risco de danos causados por empilhadores
- Circuito de Tamper (anti sabotagem)

DC108

Contacto Magnético Extra Fluxo Montagem Solo- GAP: 7.5cm, 2m cabo aramado

Especificações técnicas

General

Application type	Überhängend
Contact type	NC
Connectivity	4 fios, 2 m

Wired/wireless

Wired-wireless	Verdrahtet
Operating gap	75 mm

Physical

Dimensions magnet	89 x 38 x 38 mm
Dimensions contact / sensor	89 x 38 x 38 mm
Colour	Metallisches Silber
Material	Aluminium

Regulatory

EN50131 grade	Klasse 2
Certification	IMQ

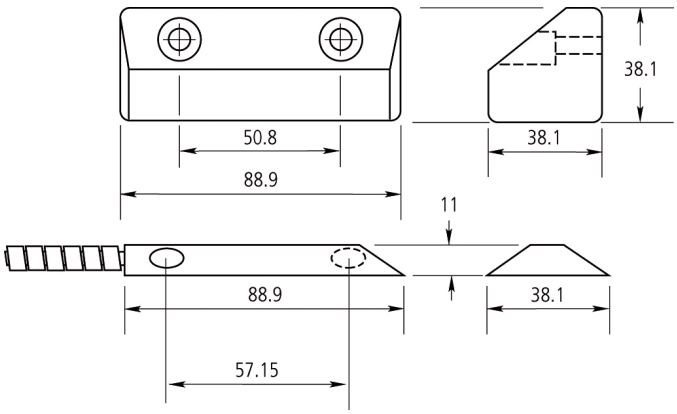

Como empresa de inovação, a Kidde Global Solutions reserva o direito de alterar as especificações do produto sem aviso prévio. Para obter informações sobre as especificações mais recentes do produto, visite pt.firesecurityproducts.com online ou contate o departamento comercial.

Last updated on 12 November 2026 - 18:57