# S20-2SLC-20

**Porto SFP - 100Base-LX20, 1 Fibras Monomodo (1310nm) - 20Km**



# S20-2SLC-20

## Porto SFP - 100Base-LX20, 1 Fibras Monomodo (1310nm) - 20Km

## Especificações técnicas

### General

| | |
|---|---|
| Category | SFP |
| Port type | Einzelner Modus |
| No. of fibers | 2 |
| Port speed | Schnell |
| Wavelength | 1310 nm |

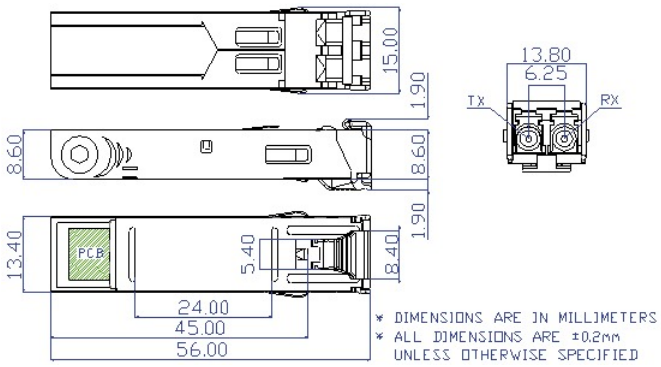


Como empresa de inovação, a Kidde Global Solutions reserva o direito de alterar as especificações do produto sem aviso prévio. Para obter informações sobre as especificações mais recentes do produto, visite pt.firesecurityproducts.com online ou contate o departamento comercial.

Last updated on 12 November 2026 - 20:20