DC103

Magnetkontakt, utanpåliggande montage, förspänd magnetkontakt, arbetsavstånd 11-33 mm, fast kabel 2 m, mått 50x9x9 mm

DC103

DC-serien utanpåliggande magnetkontakter är konstruerade för användning i installationer där det krävs en liten förseglad enhet. Kontaktdelen är helt inkapslad i en exklusiv polyuretan tätningsförening som förhindrar att fukt tränger sig in och skapar falsklarm.

Enkel installation

Den 16 mm standardglipan möjliggör snabb och enkel installation samt förhindrar falsklarm från löst sittande dörrar. Försänkta monteringshål är gjorda för att skapa stilrena installationer.

Högkvalitativa komponenter och material

Kontaktdelen är pläterad med rodium eller rutenium och är gastätt försluten i torr kväve. Detta ger ett överlägset skydd mot vidhäftning och ger en fuktfri miljö som då förhindrar rost.



Detaljer

- Omfattande produktserie
- Överlägsen kvalitet
- Enkla att installera
- Två meters ledarlängd som standard
- Försedda med sabotageslinga
- Kan på beställning levereras med önskat inbyggt motstånd
- SBSC-intygad, larmklass 1/2
- Förspänd

DC103

Magnetkontakt, utanpåliggande montage, förspänd magnetkontakt, arbetsavstånd 11-33 mm, fast kabel 2 m, mått 50x9x9 mm

Tekniska specifikationer

General

Application type	Oberflächenmontage
Contact type	NC

Wired/wireless

Wired-wireless	Verdrahtet

Physical

Colour	Weiß

Regulatory

EN50131 grade	Klasse 2

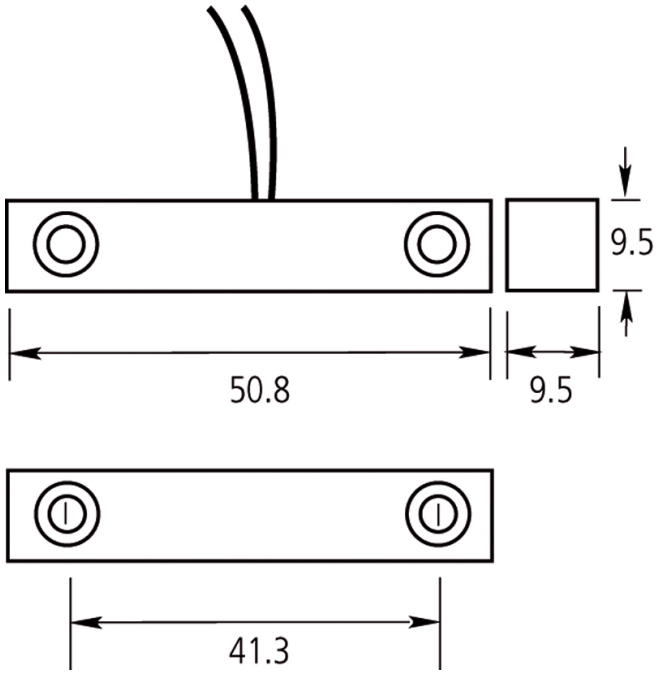

Kidde Global Solutions förbehåller sig rätten att ändra produktspecifikationer utan föregående meddelande. För de senaste produktspecifikationerna, besök se.firesecurityproducts.com online eller kontakta din försäljningsrepresentant.

Last updated on 12 November 2026 - 18:57