TVP-WMB

TruVision PTZ dome wall mount bracket



TVP-WMB

TruVision PTZ dome wall mount bracket

Technische Spezifikationen

General

Bracket type	Cámara
Support type	PTZ-Kamera
Bracket mounting part	Montagehalterung
Mount type	Wandmontage
Cable management	Yes

Kompatible Produkte

Kategorie	Referenz	Beschreibung
Brackets & Mounts	TVP-WM-CM	TruVision PTZ dome corner mount adapter

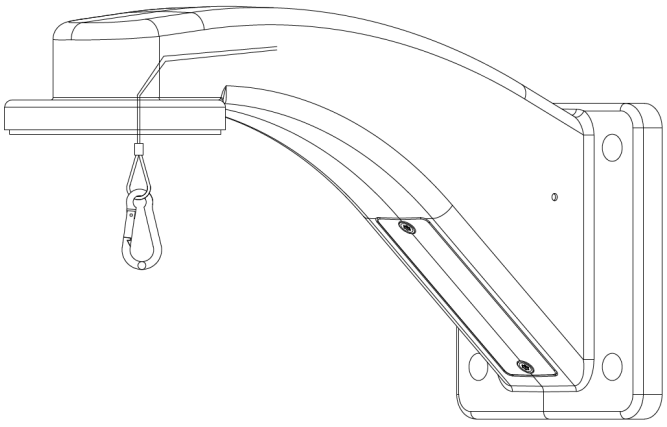

Als innovatives Unternehmen behält sich Kidde Global Solutions das Recht vor, Produktspezifikationen ohne Ankündigungen zu ändern. Für die aktuellsten Produktspezifikationen, besuchen Sie bitte de.firesecurityproducts.com online oder kontaktieren Sie bitte unsere Vertriebsmitarbeiter.