DC101R4.7

Built-on door window sensor with 4k7 EOL resistor



DC101R4.7

Built-on door window sensor with 4k7 EOL resistor

Spécifications techniques

General

Application type	Montaje en Superficie
Contact type	Resistencia 4K7

Wired/wireless

Wired-wireless	Verdrahtet

Regulatory

EN50131 grade	Klasse 2

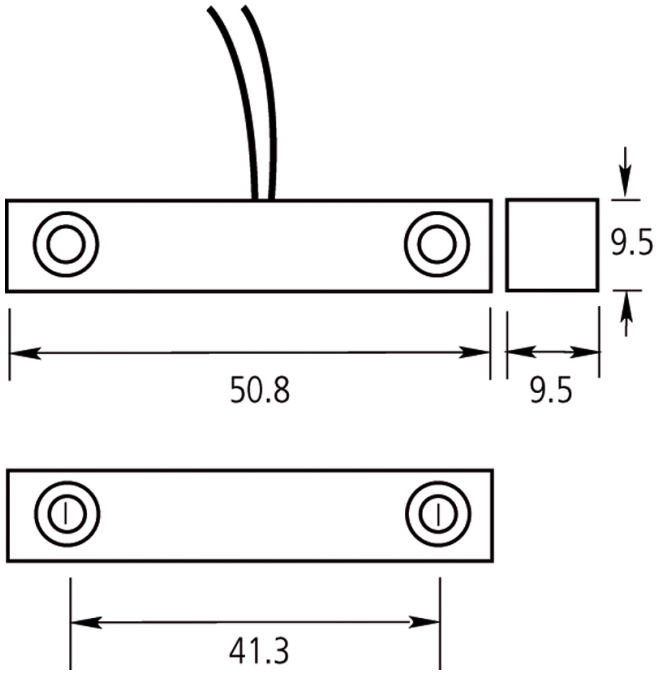

En tant que société d'innovation, Kidde Global Solutions se réserve le droit de modifier les spécifications des produits sans préavis. Pour les dernières spécifications du produit, visitez le site web be.firesecurityproducts.com ou contactez votre représentant commercial.

Last updated on 12 November 2026 - 18:57