TVP-WMB

Support mural pour Dôme PTZ TruVision

Présentation

Le TVP-WMB est un support de montage mural qui peut être utilisé en combinaison avec divers dômes PTZ TruVision. Il peut être combiné avec des accessoires de montage d'angle ou sur poteau pour faciliter différents types d'installation.



Détails

- Support pour montage mural
- Compatible avec les accessoires de montage en angle et sur poteau
- Longe de sécurité incluse pour une installation sécurisée du PTZ
- Gestion des câbles dans le support

TVP-WMB

Support mural pour Dôme PTZ TruVision

Spécifications techniques

General

Bracket type	Cámara
Support type	PTZ-Kamera
Bracket mounting part	Montagehalterung
Mount type	Wandmontage
Cable management	Yes

Produits compatibles

Catégorie	Référence	Description
Brackets & Mounts	TVP-WM-CM	Adaptateur pour fixation en angle.

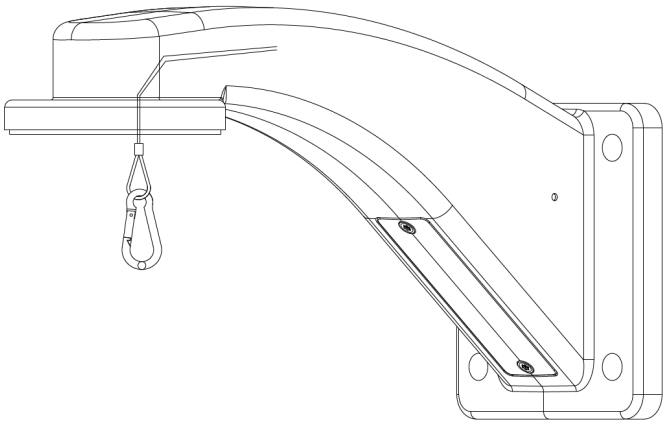

En tant que société d'innovation, Kidde Global Solutions se réserve le droit de modifier les spécifications des produits sans préavis. Pour les dernières spécifications du produit, visitez le site web fr.firesecurityproducts.com ou contactez votre représentant commercial.

Last updated on 12 November 2026 - 18:57