TVP-WMB

Muursteun voor TruVision PTZ IP camera's, type TVP



TVP-WMB

Muursteun voor TruVision PTZ IP camera’s, type TVP

Technische specificaties

General

Bracket type	Cámara
Support type	PTZ Kamera
Bracket mounting part	Montagehalterung
Mount type	Vægmontering
Cable management	Yes

Compatibele producten

Categorie	Referentie	Beschrijving
Brackets & Mounts	TVP-WM-CM	TruVision PTZ dome corner mount adapter

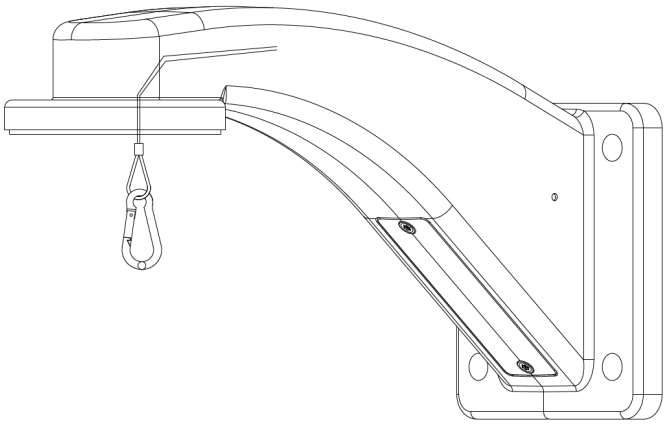

Als een bedrijf van innovatie behoudt Kidde Global Solutions zich het recht voor productspecificaties zonder kennisgeving te wijzigen. Ga voor de nieuwste productspecificaties online naar nl.firesecurityproducts.com of neem contact op met uw verkoopvertegenwoordiger.

Last updated on 12 November 2026 - 18:57