DC108

Czujka magnetyczna przewód w pancerzu 4x200cm, aluminium, NC, szczelina 75mm

Opis

Seria czujek magnetycznych DC108 została zaprojektowana w celu wykorzystania w środowiskach o wysokich wymaganiach. Czujka przeznaczona jest do montażu przy podłodze oraz posiada aluminiową obudowę o niskim profilu. Styk kontaktronowy znajduje się w poliuretanowej, szczelnej obudowie, co zapobiega dostawaniu się do wnętrza wilgoci oraz zapobiega generowaniu fałszywych alarmów.

Łatwa instalacja

Szczelina robocza do 75mm umożliwia szybki i łatwy montaż oraz zabezpiecza przed fałszywymi alarmami, powodowanymi przez ruch drzwi lub przez zniszczone i nieprawidłowo poruszające się drzwi.



Szczegóły

- Specjalna aluminiowa konstrukcja o niskim profilu
- Przewód umieszczony w pancerzu w celu dodatkowej ochrony
- Szczelina do 75mm
- Ochrona przed sabotażem

DC108

Czujka magnetyczna przewód w pancerzu 4x200cm, aluminium, NC, szczelina 75mm

Specyfikacja techniczna

General

Application type	Overhead
Contact type	NC

Wired/wireless

Wired-wireless	Wired

Physical

Colour	Plata metálica
Material	Aluminium

Regulatory

EN50131 grade	Grade 2
Certification	IMQ

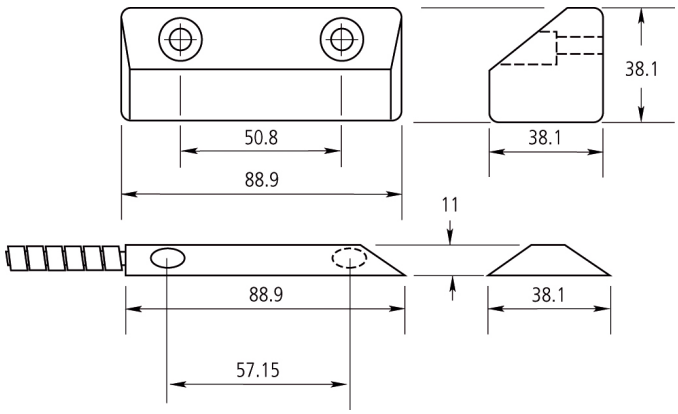

Będąc firmą innowacyjną, Kidde Global Solutions zastrzega sobie prawo do zmian w specyfikacji wyrobów bez uprzedzenia. W celu uzyskania najnowszych specyfikacji prosimy o wizytę na stronach pl/firesecurityproducts.com lub kontakt z przedstawicielem handlowym.

Last updated on 12 November 2026 - 18:57