TVP-WMB

Uchwyt ścienny do kamer TruVision PTZ

Opis

TVP-WMB to wspornik do montażu na ścianie, którego można używać w połączeniu z różnymi PTZ TruVision. Można go połączyć z akcesoriami do montażu narożnego lub na maszcie, aby ułatwić różne typy instalacji.



Szczegóły

- Uchwyt ścienny
- Kompatybilny z mocowaniem narożnym i słupowym
- W zestawie łańcuch bezpieczeństwa do bezpiecznego montażu PTZ
- Zarządzanie kablami we wsporniku

TVP-WMB

Uchwyt ścienny do kamer TruVision PTZ

Specyfikacja techniczna

General

Bracket type	Cámara
Support type	PTZ camera
Bracket mounting part	Mounting bracket
Mount type	Wall mount
Cable management	Yes

Wyroby zgodne

Kategoria	Odniesienie	Opis
Brackets & Mounts	TVP-WM-CM	Adapter kątowy (narożny) do wspornika TVP-WMB i TVMI-WM

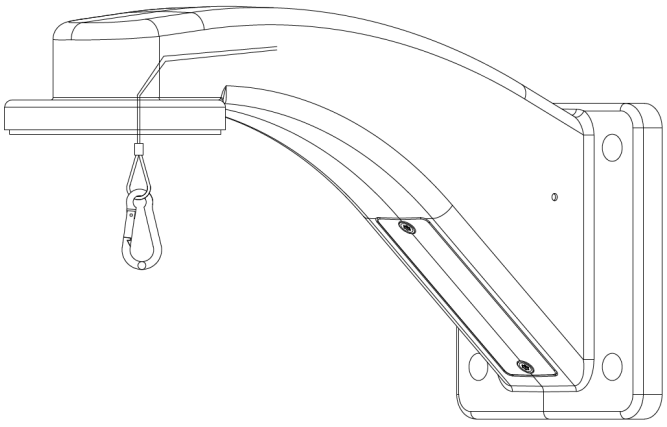

Będąc firmą innowacyjną, Kidde Global Solutions zastrzega sobie prawo do zmian w specyfikacji wyrobów bez uprzedzenia. W celu uzyskania najnowszych specyfikacji prosimy o wizytę na stronach pl/firesecurityproducts.com lub kontakt z przedstawicielem handlowym.

Last updated on 12 November 2026 - 18:57