TVP-WMB

Suporte Montagem Parede Dome TruVision



TVP-WMB

Suporte Montagem Parede Dome TruVision

Especificações técnicas

General

Bracket type	Cámara
Support type	PTZ-Kamera
Bracket mounting part	Montagehalterung
Mount type	Wandmontage
Cable management	Yes

Produtos compatíveis

Categoria	Referência	Descrição
Brackets & Mounts	TVP-WM-CM	Adaptador Montagem em Canto - TVP-WMB e GEA-102

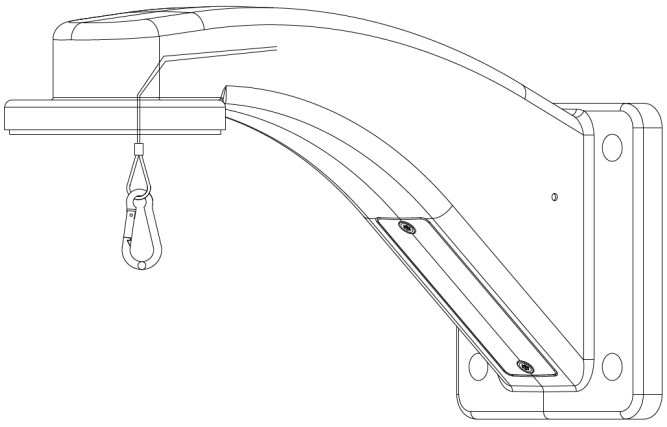

Como empresa de inovação, a Kidde Global Solutions reserva o direito de alterar as especificações do produto sem aviso prévio. Para obter informações sobre as especificações mais recentes do produto, visite pt.firesecurityproducts.com online ou contate o departamento comercial.

Last updated on 12 November 2026 - 18:57