TVP-WM-CM

TruVision PTZ dome corner mount adapter

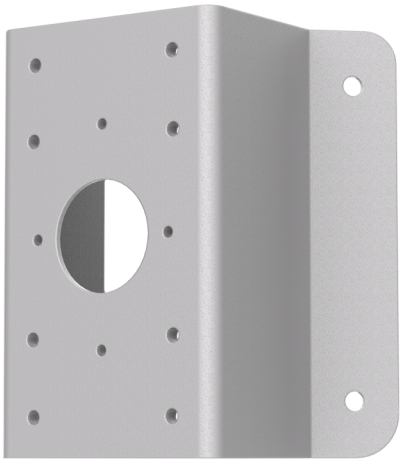

TVP-WM-CM

TruVision PTZ dome corner mount adapter

Technische Spezifikationen

General

Bracket type	Caméra
Support type	PTZ-Kamera, TruVision Halterung
Bracket mounting part	Montageadapter
Mount type	Eck montage
Cable management	No

Kompatible Produkte

Kategorie	Referenz	Beschreibung
Brackets & Mounts	TVP-WMB	TruVision PTZ dome wall mount bracket

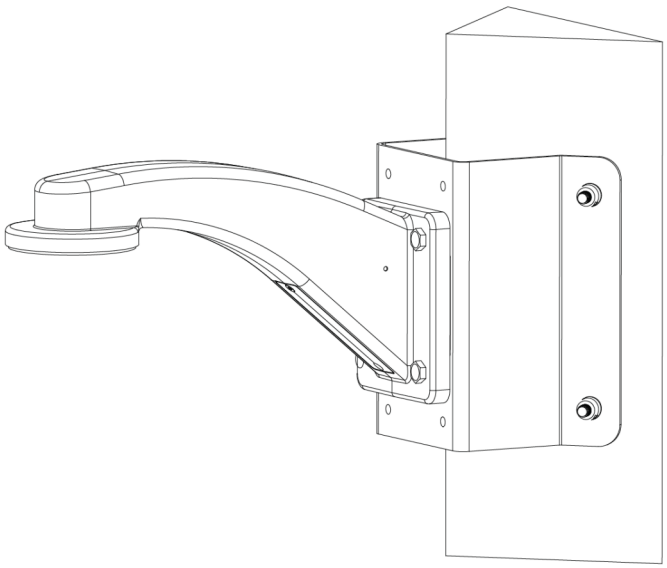

Als innovatives Unternehmen behält sich Kidde Global Solutions das Recht vor, Produktspezifikationen ohne Ankündigungen zu ändern. Für die aktuellsten Produktspezifikationen, besuchen Sie bitte de.firesecurityproducts.com online oder kontaktieren Sie bitte unsere Vertriebsmitarbeiter.