# S30-2MLC-2

**SFP-Port Gigabit Mini GBIC Transceiver Module (1310nm) - 2km - MM**



# S30-2MLC-2

## SFP-Port Gigabit Mini GBIC Transceiver Module (1310nm) - 2km - MM

## Spécifications techniques

### General

| | |
|---|---|
| Category | SFP |
| Port type | Multi Modus |
| No. of fibers | 2 |
| Port speed | Gigabit |
| Wavelength | 1310 nm |
| Maximum distance | 2 km |

### Environmental

| | |
|---|---|
| Operating temperature | 0 to +50°C |

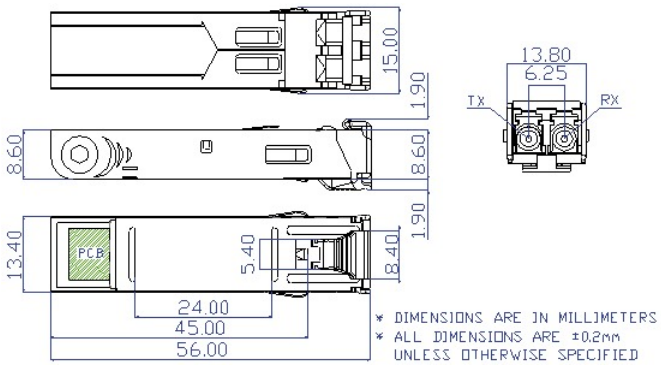


En tant que société d'innovation, Kidde Global Solutions se réserve le droit de modifier les spécifications des produits sans préavis. Pour les dernières spécifications du produit, visitez le site web be.firesecurityproducts.com ou contactez votre représentant commercial.

Last updated on 12 November 2026 - 20:20