DC108

Poort/overheadcontact, alu uitvoering, 2m kabel, afstand ±75 mm, NC.



DC108

Poort/overheadcontact, alu uitvoering, 2m kabel, afstand ±75 mm, NC.

Technische specificaties

General

Application type	Udhængende
Contact type	NC

Wired/wireless

Wired-wireless	Kablede

Physical

Colour	Argenté métallique
Material	Aluminium

Regulatory

EN50131 grade	Lønklasse 2
Certification	IMQ

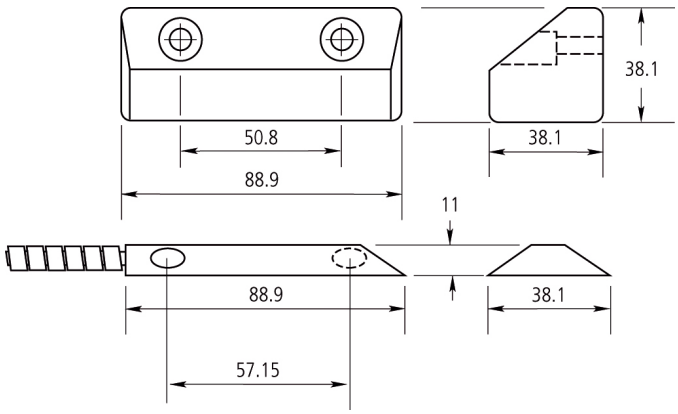

Als een bedrijf van innovatie behoudt Kidde Global Solutions zich het recht voor productspecificaties zonder kennisgeving te wijzigen. Ga voor de nieuwste productspecificaties online naar nl.firesecurityproducts.com of neem contact op met uw verkoopvertegenwoordiger.

Last updated on 12 November 2026 - 18:57