DC113

Inbouw rolcontact met vertikale rol, wit, sabotagelus, ±30 cm kabel, NC.



DC113

Inbouw rolcontact met vertikale rol, wit, sabotagelus, ±30 cm kabel, NC.

Technische specificaties

General

Application type	Montage encastré
Contact type	NC

Wired/wireless

Wired-wireless	Kablede

Physical

Colour	Beige

Regulatory

Certification	INCERT

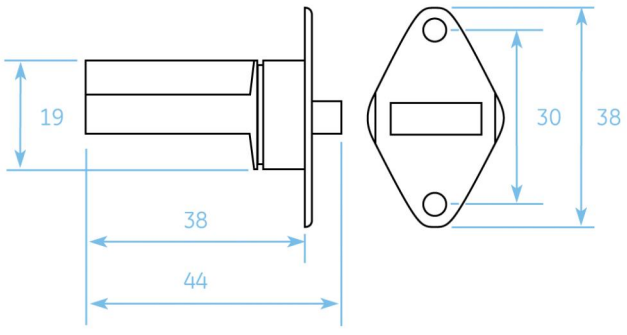

Als een bedrijf van innovatie behoudt Kidde Global Solutions zich het recht voor productspecificaties zonder kennisgeving te wijzigen. Ga voor de nieuwste productspecificaties online naar nl.firesecurityproducts.com of neem contact op met uw verkoopvertegenwoordiger.

Last updated on 12 November 2026 - 18:57