DC109

Czujka magnetyczna przewód w pancerzu 4x200cm, aluminium "heavy duty", NC, szczelina 75mm

Opis

Seria czujek magnetycznych DC109 została zaprojektowana do montowania przy podłodze. Obudowa czujek jest płaska i bardzo niezwykle na uszkodzenia.



Szczegóły

- Czujka magnetyczna w obudowie aluminiowej "heavy duty"
- Podłogowa
- Przykręcana, wyposażona w przewód 4 żyłowy o długości 200 cm okryty pancerzem
- Szczelina 75 mm
- Zestyk NC

DC109

Czujka magnetyczna przewód w pancerzu 4x200cm, aluminium "heavy duty", NC, szczelina 75mm

Specyfikacja techniczna

General

Zastosowanie	Montage en surface
Typ styku	NC

Wired/wireless

Przewodowy / bezprzewodowy	Wired

Physical

Tworzywo	Aluminium

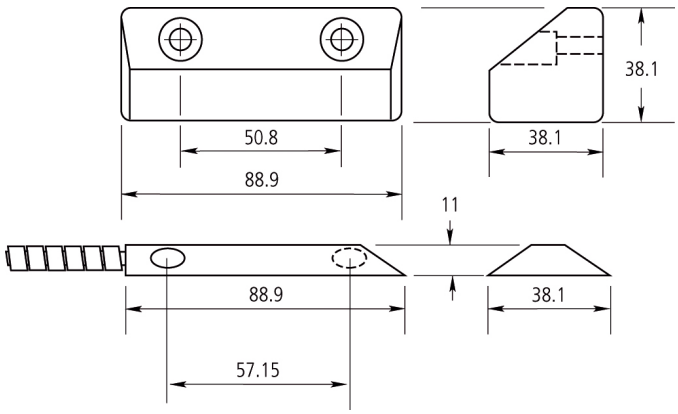

Będąc firmą innowacyjną, Kidde Global Solutions zastrzega sobie prawo do zmian w specyfikacji wyrobów bez uprzedzenia. W celu uzyskania najnowszych specyfikacji prosimy o wizytę na stronach pl/firesecurityproducts.com lub kontakt z przedstawicielem handlowym.

Last updated on 12 November 2026 - 18:57