ZP730-2P

Detetor Ótico Endereçável - Ziton



ZP730-2P
Detetor Ótico Endereçável - Ziton

Especificações técnicas

General

Addressing method	Switches DIP

Electrical

Power supply type	Alimenté en boucle

Physical

Colour	Signal blanc (RAL 9003)
Mounting type	Assemblage sur socle
Material (body)	Geformtes ABS

Environmental

Vandal proof	No
Environment	Drinnen

Regulatory

Compliancy	CE, REACH, RoHS 3, WEEE
Certification	CPR

Produtos compatíveis

Categoria	Referência	Descrição
Detection device	11510-ZT	ZPL1-1 ADD.LABEL 1001-1127
Detection device	11520	Zpl1-2 Add.Label 2001-2127
Detection device	11530-ZT	ZPL1-3 ADD.LABEL 3001-3127
Detection device	11540-ZT	ZPL1-4 ADD.LABEL 4001-4127
Detection device	ZP7-IB2-P	Base para detector puntual con aislador Serie ZP7
Detection device	ZP7-RB1-P	Base para Montagem Embutida Detetores Série ZP7xx - Ziton
Detection device	ZP7-SB1-P	Base Detetores Série ZP7xx - Ziton
Notification device	122301	Z-RL3 Remote LED w/ "Fire" Text, Square
Notification device	Z-RL4	Sinalizador Quadrado - Ziton

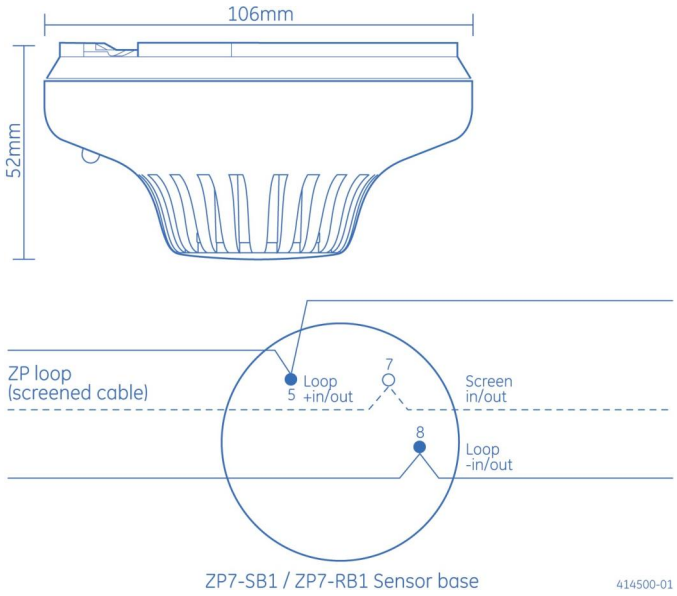

Como empresa de inovação, a Kidde Global Solutions reserva o direito de alterar as especificações do produto sem aviso prévio. Para obter informações sobre as especificações mais recentes do produto, visite pt.firesecurityproducts.com online ou contate o departamento comercial.

Last updated on 12 November 2026 - 18:57