# S30-2MLC-2

**Porto SFP - 1000Base-SX2, 2 Fibras Multimodo (1310nm) - 2Km**



# S30-2MLC-2

## Porto SFP - 1000Base-SX2, 2 Fibras Multimodo (1310nm) - 2Km

## Especificações técnicas

### General

| | |
|---|---|
| Category | SFP |
| Port type | Multi Modus |
| No. of fibers | 2 |
| Port speed | Gigabit |
| Wavelength | 1310 nm |

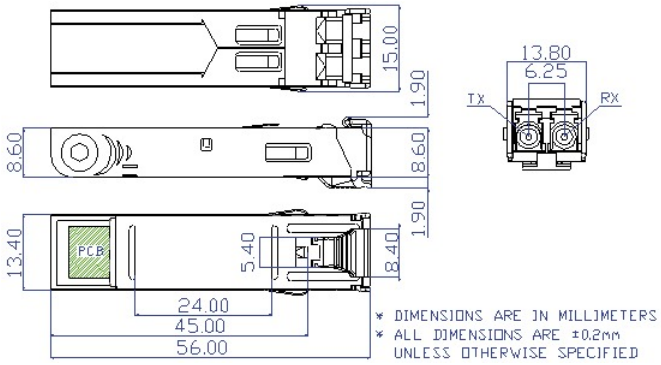


Como empresa de inovação, a Kidde Global Solutions reserva o direito de alterar as especificações do produto sem aviso prévio. Para obter informações sobre as especificações mais recentes do produto, visite pt.firesecurityproducts.com online ou contate o departamento comercial.

Last updated on 12 November 2026 - 20:20