# S30-1SLC/A-20

**SFP-Port Gigabit-Single Fiber GBIC Transc. (TX: 1310nm \ RX: 1490nm) - 20Km - SM**



# S30-1SLC/A-20

## SFP-Port Gigabit-Single Fiber GBIC Transc. (TX: 1310nm \ RX: 1490nm) - 20Km - SM

## Spécifications techniques

### General

| | |
|---|---|
| Category | SFP |
| Port type | Einzelner Modus |
| No. of fibers | 1 |
| Port speed | Gigabit |
| Wavelength | 1310 nm, 1490 nm |
| Maximum distance | 20 km |

### Environmental

| | |
|---|---|
| Operating temperature | 0 to +50°C |

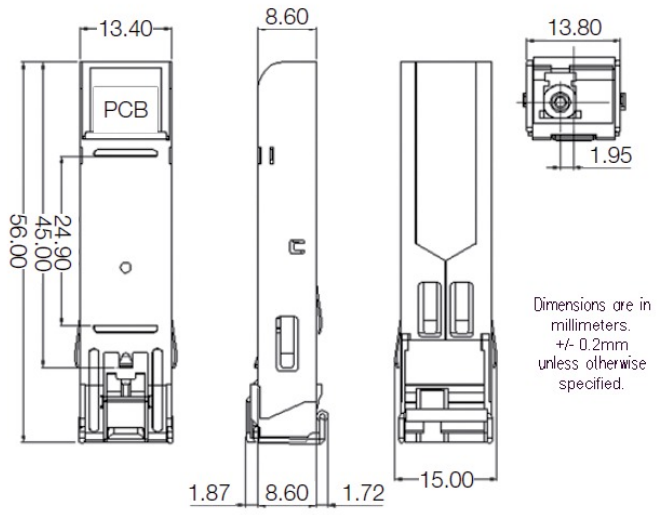


En tant que société d'innovation, Kidde Global Solutions se réserve le droit de modifier les spécifications des produits sans préavis. Pour les dernières spécifications du produit, visitez le site web be.firesecurityproducts.com ou contactez votre représentant commercial.

Last updated on 12 November 2026 - 20:20