DC101

Contacto magnetico para superficie. Apertura operativa máx. 15mm. 2m de cable. Blanco.

Serie DC101

Los contactos magnéticos de superficie de la serie DC101, están diseñados para instalaciones en las que se requiere de unidades pequeñas y estancas.
El interruptor reed esta totalmente encapsulado en una exclusiva ampolla construida con componentes de poliuretano, este tipo de encapsulado previene deformaciones que producen la mayor parte de las falsas alarmas.

Instalacion sencilla

La distancia de trabajo útil (GAP) de 16mm permite una rápida y sencilla instalación, además de reducir las falsas alarmas producidas por el mal funcionamiento de las puertas o ventanas. Los orificios de montaje empotrados permiten realizar instalaciones con un aspecto profesional.

Calidad en los componentes

Los contactos del interruptor Reed tienen un baño de plata con rodio ó rutenio, y están sellados herméticamente en nitrógeno seco. Esto ofrece una excelente protección contra la corrosión y cualquier tipo de sabotaje.



Detalles

- Montaje de superficie
- Instalación sencilla y profesional
- Longitud estándar del cable de 2 m
- Bucle de tamper incluido

DC101

Contacto magnetico para superficie. Apertura operativa máx. 15mm. 2m de cable. Blanco.

Especificaciones técnicas

General

Application type	Montaż powierzchniowy
Contact type	NC

Wired/wireless

Wired-wireless	Verdrahtet

Physical

Colour	Weiß

Environmental

Mounting surface material	Ferrometal, Nieferrometal

Regulatory

EN50131 grade	Klasse 2

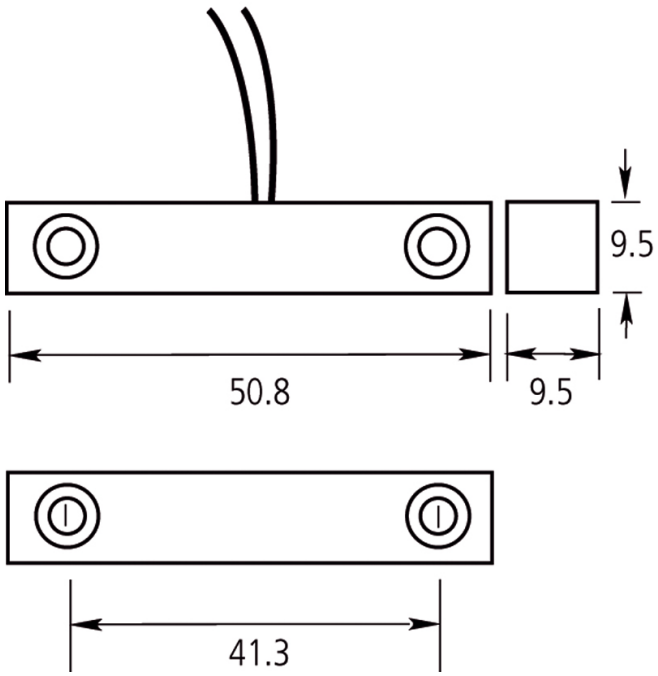

Como empresa innovadora, Kidde Global Solutions se reserva el derecho de modificar las especificaciones de los productos sin previo aviso. Para conocer las últimas especificaciones de los productos, visite la Web de es.firesecurityproducts.com o póngase en contacto con su comercial.

Last updated on 12 November 2026 - 18:57