S20-2MLC-2

Módulo mini-GBIC SFP 100Base-FX, 2 Fibras MM, 2 Km.



S20-2MLC-2

Módulo mini-GBIC SFP 100Base-FX, 2 Fibras MM, 2 Km.

Especificaciones técnicas

General

Category	SFP
Port type	Multi Modus
No. of fibers	2
Port speed	Schnell
Wavelength	1310 nm

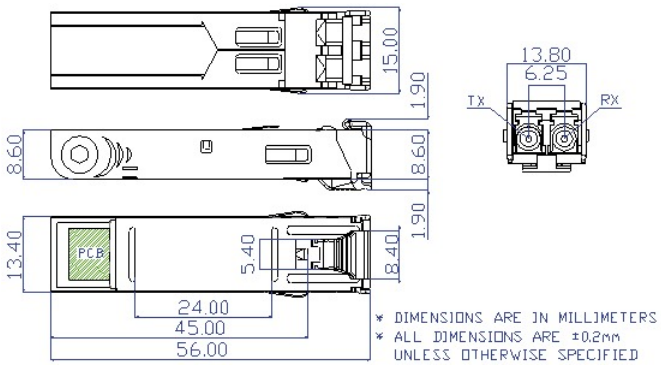

Como empresa innovadora, Kidde Global Solutions se reserva el derecho de modificar las especificaciones de los productos sin previo aviso. Para conocer las últimas especificaciones de los productos, visite la Web de es.firesecurityproducts.com o póngase en contacto con su comercial.

Last updated on 12 November 2026 - 20:20