3040-W

Aufputz-Panikschalter, rote LED-Anzeige mit Rastfunktion und Schraubklemmen, SPDT, weiß

Allgemein

Der Panikschalter der Serie Sentrol 3040/3050 aktiviert den Alarmausgang, wenn der Benutzer den Betätigungshebel zieht. Beim Modell 3040 leuchtet eine externe LED auf und bleibt leuchtend, was anzeigt, dass der Alarmschaltkreis aktiviert wurde. Der Hebel wird zuerst geschlossen, um den Alarmschalter wieder zu aktivieren, dann wird der verriegelnde LED-Schaltkreis extern am Bedienfeld zurückgesetzt. Das Modell 3045 hat keine LED und keinen Verriegelungskreis. Das Modell 3050 verfügt über eine leuchtende LED für die Sichtbarkeit bei schlechten Lichtverhältnissen. Die LED leuchtet beim Einschalten grün und wird bei Aktivierung rot. Das Modell 3050 verfügt außerdem über eine LED, die das Einrasten dauerhaft anzeigt.

Anwendung

Außer Sichtweite angebracht, aber für die manuelle Aktivierung leicht erreichbar, z. B. unter Schreibtischen oder Schaltern in Banken, Juweliergeschäften und anderen Einrichtungen, in denen Personen oder Eigentum gefährdet sind. Das Modell 3045 kann in Wohngebäuden verwendet werden, wenn ein Panikschalter benötigt wird. Modelle mit LED und Verriegelungsschaltung können in kommerziellen und Hochrisikoanwendungen verwendet werden.



Einzelheiten

- Wird unter oder an der Seite des Schreibtisches oder der Theke montiert
- Glattes Gehäuse verhindert versehentliche Beschädigung der Kleidung
- Auslösehebel, der nur für die Fingerspitze ausgelegt ist
- Der Reed-Kontakt wird zurückgesetzt, wenn sich der Hebel in der geschlossenen Position befindet
- Version mit rastender LED verfügbar

3040-W

Aufputz-Panikschalter, rote LED-Anzeige mit Rastfunktion und Schraubklemmen, SPDT, weiß

Technische Spezifikationen

General

Type	Schalter
Water resistant	No
LED	Yes
Latching LED circuit	Yes
Alarm contact	Jednobiegunowy, przełączny
Connections	Schraubklemmen

Wired/wireless

Wired-wireless	Verdrahtet

Electrical

Power supply value	7 bis 15 VDC
Current consumption	8 mA

Physical

Physical dimensions	74 x 45 x 19 mm (L x B x H)
Colour	Weiß

Environmental

Operating temperature	-18 bis +43°C

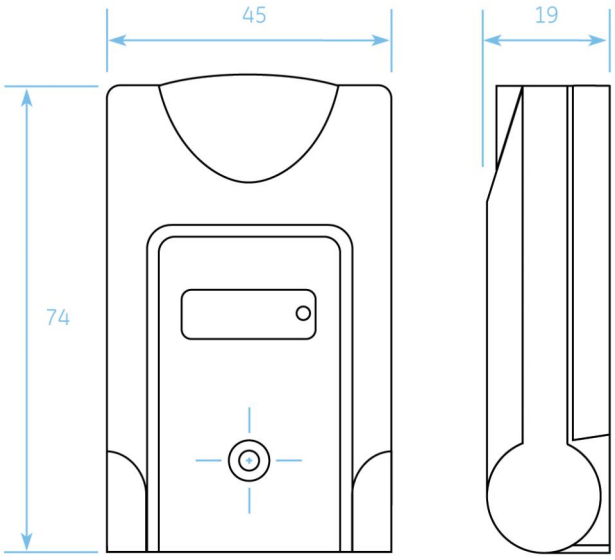

Als innovatives Unternehmen behält sich Kidde Global Solutions das Recht vor, Produktspezifikationen ohne Ankündigungen zu ändern. Für die aktuellsten Produktspezifikationen, besuchen Sie bitte de.firesecurityproducts.com online oder kontaktieren Sie bitte unsere Vertriebsmitarbeiter.