TVD-5402

Câmara Mini Dome IP, H.264/H.265, 3MPX, Varifocal Motorizada 2.8 a 12mm, Áudio, LEDs IR-TruVision



TVD-5402

Câmara Mini Dome IP, H.264/H.265, 3MPX, Varifocal Motorizada 2.8 a 12mm, Áudio, LEDs IR-TruVision

Especificações técnicas

General

Technology	IP
Video standard	NTSC, PAL
Image settings	Flur-Ansicht, Spiegel, ROI (Region Of Interest)
Video output	BNC Composite PAL / NTSC
Software compatibility	OnGuard, Prism, TruVision Navigator, TVRmobile, Webbrowser

Camera

Sensor size	1/2.8"
Max. resolution	3 MPX
Sensor scan	Progressiv
Sensor type	CMOS

Lighting performance

WDR type	Echt-WDR
Day/night	Echt Tag / Nacht
Motorized IR cut filter	Yes
Infrared (IR)	Yes

Encoding

Sub stream compression	H.264, MJPEG
Sub stream resolutions	176 x 144 (QCIF), 352 x 288 (CIF), 704 x 576 (4CIF)

Lens

Lens type	Varifocale motorizzata
Auto iris	Yes
Auto focus	Yes
Motorized zoom	Yes

Network

Integration	CGI, ONVIF, PSIA
Supported network protocols	802.1x, DDNS, DHCP, DNS, ezDDNS, FTP, HTTP, HTTPS, IPv4, IPv6, NTP, PPPoE, Qos, RTP, RTSP, SMTP, SNMP, TCP/IP, UPnP

Audio

Audio compression	G.711, G.722.1, G.726, MP2L2

Alarm I/O

Alarm inputs	1

Storage

Local storage support	Yes

Video intelligence

Alarm trigger	Rivelatori di movimento, Privatzonenmaskierung, Tamper de video
Smart event	Rilevazione avanzata del movimento, Rilevazione Audio exception, De-Fokus, Defog, Stabilizzazione elettronica dell'immagine, Gesichtserkennung, Einbruchmeldetechnikserkennung, Rilevazione Line crossing, Conteggio oggetti, Oggetto abbandonato, Rilevazione oggetto rimosso, Rilevazione entrata in regione, Rilevazione uscita da regione, Regione di interesse (ROI), Rilevazione cambio scena

Electrical

Power supply type	VDC

Physical

Colour	Grau
Form Factor	Dome

Environmental

Vandal proof	Yes
Impact rating	IK10
Environment	Drinnen

Regulatory

Compliancy	CE, FCC, HALT, REACH, RoHS, UL, WEEE

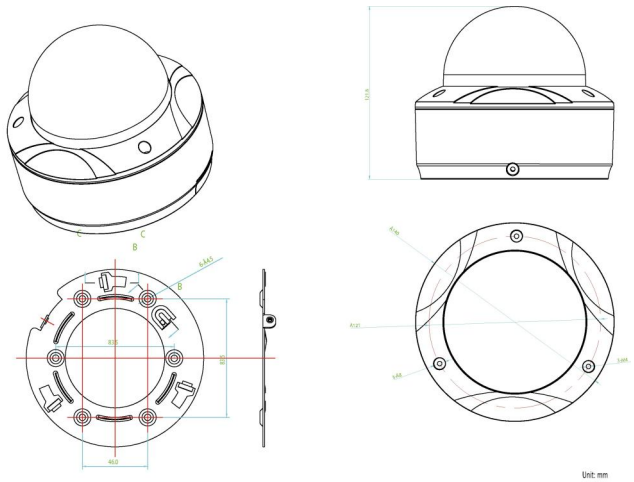

Como empresa de inovação, a Kidde Global Solutions reserva o direito de alterar as especificações do produto sem aviso prévio. Para obter informações sobre as especificações mais recentes do produto, visite pt.firesecurityproducts.com online ou contate o departamento comercial.

Last updated on 12 November 2026 - 18:57