S40-2SLC-10

10G SFP Transceiver Module (1310nm) - 10 km - Single Mode



S40-2SLC-10

10G SFP Transceiver Module (1310nm) - 10 km - Single Mode

Especificações técnicas

General

Category	SFP
Port type	Enkelt Tilstand
No. of fibers	2
Port speed	10G
Wavelength	1310 nm

Regulatory

Compliancy	CE, FCC

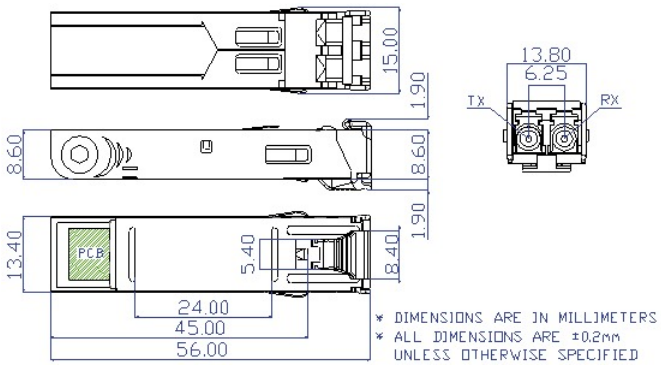

Como empresa de inovação, a Kidde Global Solutions reserva o direito de alterar as especificações do produto sem aviso prévio. Para obter informações sobre as especificações mais recentes do produto, visite pt.firesecurityproducts.com online ou contate o departamento comercial.

Last updated on 12 November 2026 - 20:20