DC103

Aufbaukontakt magnetfeldüberwacht für High Security Anwendungen

Allgemein

Die oberflächenmontierten Magnetkontakte der DC101-Serie sind für den Einsatz in Installationen konzipiert, bei denen eine kleine, versiegelte Einheit erforderlich ist. Der Reedschalter ist vollständig in einer exklusiven Polyurethan-Vergussmasse eingekapselt, die verhindert, dass Feuchtigkeit in den Schalter eindringt und Fehlalarme verursacht.

Einfache Installation

Der Standardabstand von 16 mm ermöglicht eine schnelle, einfache Installation und verhindert Fehlalarme durch lose schließende Türen. Versenkte Montagelöcher sorgen für eine sauber aussehende Installation.

Hochwertige Komponenten und Materialien

Die Rohrbeine sind mit Rhodium oder Ruthenium beschichtet und in trockenem Stickstoff hermetisch versiegelt. Dies bietet hervorragenden Schutz gegen Festkleben und sorgt für eine feuchtigkeitsfreie Umgebung, wodurch Korrosion verhindert wird.



Einzelheiten

- Bequeme Oberflächenmontage
- Standardmäßige Kabellänge: 2 m
- Sabotageüberwacht
- Sauberes und aufgeräumtes Design

DC103

Aufbaukontakt magnetfeldüberwacht für High Security Anwendungen

Technische Spezifikationen

General

Application type	Montage en surface
Contact type	NC
Connectivity	4 Adern, 2 m

Wired/wireless

Wired-wireless	Verdrahtet
Operating gap	15 mm (min.) – 31 mm (max.)

Physical

Physical dimensions	51 x 9 x 9 mm
Colour	Weiß

Regulatory

EN50131 grade	Klasse 2

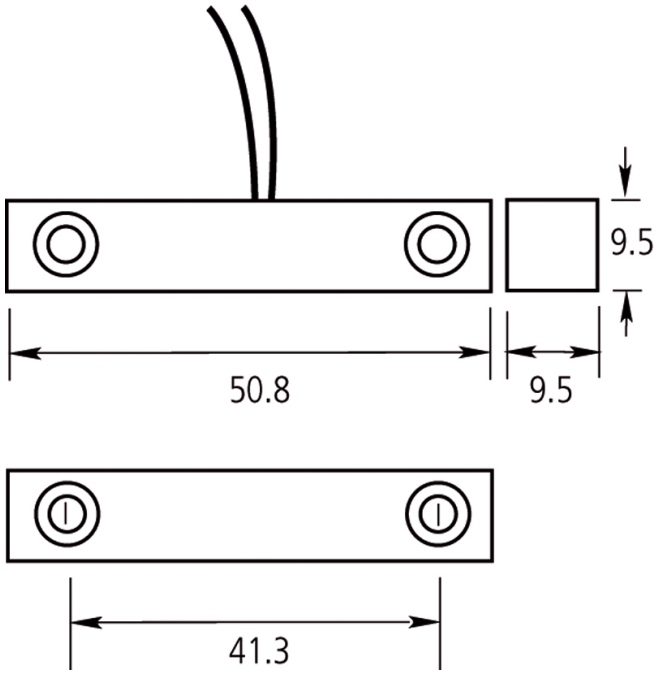

Als innovatives Unternehmen behält sich Kidde Global Solutions das Recht vor, Produktspezifikationen ohne Ankündigungen zu ändern. Für die aktuellsten Produktspezifikationen, besuchen Sie bitte de.firesecurityproducts.com online oder kontaktieren Sie bitte unsere Vertriebsmitarbeiter.