# S20-2MLC-2

**SFP-Port 100Base-FX Mini GBIC Transceiver (1310nm) - 2Km - MM**



## Details

- SFP multi-source agreement compliant
- Data rate 100Mbps
- Class 1 laser safety standard IEC 60825 compliant
- LC duplex receptacle
- Low power dissipation
- Plug-and-play capability for easy installation
- Hot Pluggable
- 0°C to +50°C operation temperature
- TTL signal detect indicator
- Single power supply 3.3V
- Comply with the IEEE 802.3ab

# S20-2MLC-2

## SFP-Port 100Base-FX Mini GBIC Transceiver (1310nm) - 2Km - MM

## Technische specificaties

### General

| | |
|---|---|
| Category | SFP |
| Port type | Multi Tilstand |
| No. of fibers | 2 |
| Port speed | Hurtig |
| Wavelength | 1310 nm |
| Maximum distance | 2 km |

### Environmental

| | |
|---|---|
| Operating temperature | 0 to +50°C |

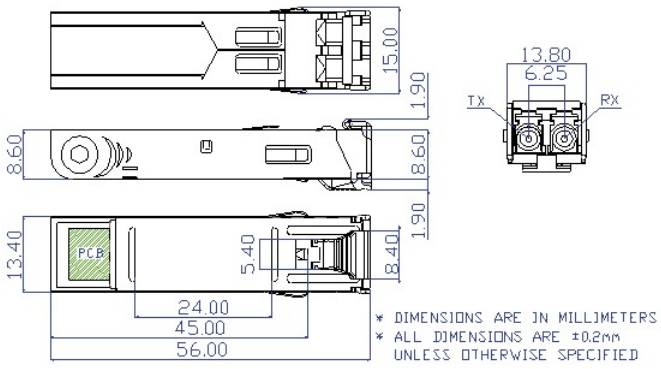


Als een bedrijf van innovatie behoudt Kidde Global Solutions zich het recht voor productspecificaties zonder kennisgeving te wijzigen. Ga voor de nieuwste productspecificaties online naar be.firesecurityproducts.com of neem contact op met uw verkoopvertegenwoordiger.

Last updated on 12 November 2026 - 20:20