S30-2MLC

Porto SFP - 1000Base-SX, 2 Fibras Multimodo - 220m/550m



S30-2MLC

Porto SFP - 1000Base-SX, 2 Fibras Multimodo - 220m/550m

Especificações técnicas

General

Category	SFP
Port type	Multi Modus
No. of fibers	2
Port speed	Gigabit
Wavelength	850 nm

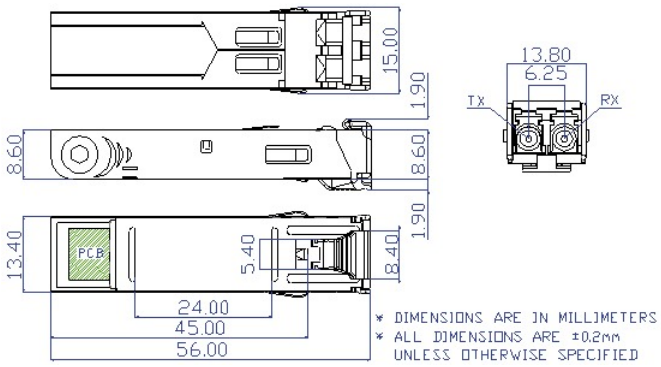

Como empresa de inovação, a Kidde Global Solutions reserva o direito de alterar as especificações do produto sem aviso prévio. Para obter informações sobre as especificações mais recentes do produto, visite pt.firesecurityproducts.com online ou contate o departamento comercial.

Last updated on 12 November 2026 - 20:20